NR12N3L
NR14N3L
NR14N3C

WYDAJNOŚĆ PRZY NIEWIELKICH ROZMIARACH

DANE TECHNICZNE

WÓZKI REACH TRUCK 48 V, 1,2-1,4 T

CAT®

OSZCZĘDNOŚĆ CZASU, PIENIĘDZY I PRZESTRZENI

DO PRACY W WĄSKICH KORYTARZACH POTRZEBA NAJBARDZIEJ KOMPAKTOWYCH ZE WSZYSTKICH WÓZKÓW CAT® REACH TRUCK. MODELE DO LEKKICH I ŚREDNIO INTENSYWNYCH ZADAŃ W PRZYSTĘPNEJ CENIE WYRÓŻNIAJĄ SIĘ WYSOKOŚCIĄ PODNOSZENIA DO 7,25 M, DOSKONAŁĄ ZWROTNOŚCIĄ, WYSOKĄ WYDAJNOŚCIĄ I NAJWYŻSZĄ JAKOŚCIĄ TYPOWĄ DLA MARKI CAT.

Przedstawiono model NR14N3C wyposażony dodatkowo w stożkową osłonę górną i prowadzenie szynowe.

Operatorzy mogą pracować szybko i precyzyjnie bez zmęczenia dzięki zespołowi sterowania dłonią (*Palm Steering*) i joystickowi wielofunkcyjnemu zamontowanych na regulowanych, przesuwanych podłokietnikach. Ze względu na szerokość zaledwie 1,12 m i doskonałą widoczność w każdym kierunku te wózki idealnie nadają się do pracy w ograniczonej przestrzeni.

Napęd i funkcje hydrauliczne mają automatyczną regulację prędkości odpowiednio do kąta skrętu i wysokości podnoszenia. Pozwala to na szybkie i zarazem płynne oraz bezpieczne sterowanie. Aby dodatkowo poprawić bezpieczeństwo i stabilność, wózki są standardowo wyposażone w maszty uchylne i mogą być opcjonalnie wyposażone w system tłumienia Mast Tilt Control (MTC).

Solidna i wytrzymała konstrukcja, łatwy w obsłudze wyświetlacz z systemem diagnostyki pokładowej oraz funkcje szybkiego dostępu serwisowego zapewniają oszczędność czasu i pieniędzy. Dobrymi przykładami konstrukcji opracowanej z myślą o obniżeniu kosztów są wytrzymałe koła napędowe i możliwość kontroli akumulatora bez opuszczania wózka.

Wszystkie trzy modele mają wąskie podwozie zajmujące mało miejsca, jednak model NR14N3C wyposażono dodatkowo w stożkową osłonę górną (opcja) do pracy przy regałach jezdnych i może być wyposażony w opcjonalne koła prowadzenia szynowego. Programowanie i wybór opcji umożliwiają idealne dostosowanie wózków do zastosowania i potrzeb operatora.

NIŻSZY KOSZT POSIADANIA

- Solidna konstrukcja ogranicza uszkodzenia i zużycie nawet przy wymagającej eksploatacji wielozmianowej.
- Koła napędowe o większej średnicy i szerokości są bardzo wytrzymałe, a ich konserwacja jest łatwa. Ponadto unikatowy wzór bieżnika poprawia przyczepność i stabilność, a także wydłuża okres eksploatacji.
- Łatwy w obsłudze wyświetlacz pokładowej pomagają w prawidłowej eksploatacji wózka.
- Identyfikacja za pomocą kodu PIN i możliwość programowania zapobiegają nieautoryzowanemu użytkowaniu i umożliwiają dostosowanie ustawień roboczych wózka do potrzeb operatora oraz zastosowania.
- Łatwy dostęp do akumulatora pozwala operatorowi na przeprowadzanie szybkich kontroli bez opuszczania wózka.
- Szybki dostęp serwisowy do układów i podzespołów skraca czas przestojów.

NIEZRÓWNANA WYDAJNOŚĆ

- Funkcja automatycznego zmniejszania prędkości jazdy płynnie reguluje prędkość odpowiednio do kąta skrętu i wysokości wideł, zapewniając stabilność, bezpieczeństwo i pewność podczas manewrowania lub przenoszenia podniesionych ładunków.
- Funkcja automatycznego sterowania ruchem funkcji hydraulicznych optymalizuje prędkości podnoszenia, opuszczania, wysuwania, pochylania i przesuwu bocznego odpowiednio do wysokości podnoszenia. W ten sposób wszystkie ruchy są płynne, ciche i precyzyjne (wyposażenie standardowe w modelu NR14N3C, opcja w pozostałych modelach).
- System tłumienia Mast Tilt Control (MTC) ogranicza oscylacje nawet o 80%, umożliwiając szybszą i bardziej stabilną obsługę ładunku.
- Uchylny maszt umożliwia poruszanie się w węższych korytarzach i poprawia bezpieczeństwo.
- Opcjonalny układ kierowniczy o skręcie 360 stopni pozwala na płynną zmianę kierunku bez zatrzymywania się.
- Wózki wyróżniają się wysokimi prędkościami jazdy i podnoszenia.
- Małe podwozie (szerokość 1,12 m) jest idealne do pracy w ograniczonej przestrzeni.
- Adaptacje do pracy przy regałach jezdnych w modelu NR14N3C obejmują opcjonalną stożkową osłonę górną i dodatkowe koła do prowadzenia szynowego.

BEZPIECZEŃSTWO I ERGONOMIA

- Zespół sterowania dłonią (*Palm Steering*) na regulowanym i przesuwnym podłokietniku umożliwia zajęcie wygodnej pozycji podczas jazdy i precyzyjne sterowanie bez wysiłku ani zmęczenia — idealne rozwiązanie, gdy operator siedzi przez długi czas.
- Joystick wielofunkcyjny zamontowany na regulowanym podłokietniku doskonale leży w dłoni i zawiera optymalnie rozmieszczone wszystkie elementy sterujące układem hydraulicznym, gwarantując precyzyjne sterowanie indywidualnymi i równoczesnymi ruchami bez wysiłku.
- Opcjonalne elementy sterujące układu hydraulicznego obsługiwane palcami są umieszczone na regulowanym podłokietniku, a więc tuż pod ręką. To ergonomiczne, dopasowane do anatomicznego kształtu dłoni podparcie, które zapewnia swobodę ruchów i pozwala wygodnie ułożyć dłoń.
- Przestronna kabina operatora z wysokim dachem zapewnia bezpieczeństwo i wygodę wszystkim użytkownikom bez względu na budowę ciała.
- Dzięki specjalnej konstrukcji masztu, karetki, górnych drążków, słupków i podwozia oraz zastosowaniu ciemnego lakieru nieodbijającego światła uzyskano doskonałą widoczność we wszystkich kierunkach.
- Intuicyjny i dobrze widoczny wyświetlacz zamontowany w optymalnym położeniu pod kątem dostarcza operatorom wszystkie niezbędne informacje.
- Kierunkiem jazdy steruje się za pomocą pedału przyspieszenia. Dzięki temu prawą ręką można obsługiwać tylko funkcje hydrauliczne.
- Układ pedałów jak w samochodach jest intuicyjny dla kierowców, a czuwak aktywuje się bez wysiłku ciężarem lewej stopy.
- Ergonomiczne uchwyty i niski stopień pośredni z powierzchnią antypoślizgową ułatwiają wsiadanie i wysiadanie.
- Do standardowych funkcji bezpieczeństwa zaliczają się czujnik obecności operatora, system blokady masztu i automatyczny hamulec postojowy.

Opcjonalne sterowanie palcami.

Opcjonalne prowadzenie szynowe.

Opcjonalna kierownica midi.

WYPOSAŻENIE STANDARDOWE I DODATKOWE

	NR12N3L	NR14N3L	NR14N3C
INFORMACJE OGÓLNE			
Automatyczny elektryczny hamulec postojowy	●	●	●
Wskaźnik kąta skrętu kierownicy	●	●	●
Wskaźnik poziomu naładowania akumulatora z funkcją odcięcia przy 20% pozostałej energii akumulatora	●	●	●
Kolorowy wyświetlacz wielofunkcyjny	●	●	●
Maszt DTFV z wbudowanym mechanizmem przesuwu bocznego	●	●	●
Prowadzenie szynowe do pracy przy regałach jezdnych	–	–	○
Przystosowanie do pracy w chłodniach, do +1°C	●	●	●
Miejsce na dokumenty i uchwyt na kubek	●	●	●
System wysuwania akumulatora	●	●	●
Akumulator na rolkach	○	○	○
Inny kolor z palety RAL	○	○	○
ZASILANIE			
Akumulator litowo-jonowy*	○	○	○
Akumulator kwasowo-ołowiowy	○	○	○
Pokrywa akumulatora	○	○	○
MASZT, WIDŁY I KARETKA			
Uchylny maszt	●	●	●
Uchylne widły	–	–	○
Maszt DTFV z wbudowanym pozycjonerem wideł/mechanizmem przesuwu bocznego	○	○	○
Oparcie ładunku	○	○	○
Oparcie ładunku w połączeniu z pozycjonerem wideł/mechanizmem przesuwu bocznego	○	○	○
System tłumienia Mast Tilt Control (MTC) w masztach uchylnych	●	●	●
Zatrzymywanie podnośnika z/bez ponownego uruchomienia	○	○	○
Wskaźnik wysokości podnoszenia (wyposażenie standardowe z opcją sterowania dostosowanego do masy ładunku)	○	○	○
Selektor poziomu	–	–	○
Asystent utrzymywania poziomu	–	–	○
Wskaźnik masy ładunku (wyposażenie standardowe z opcją sterowania dostosowanego do masy ładunku)	○	○	○
Widły horyzontalne	–	–	○
Pozycja centralna przesuwu bocznego	–	–	○
Automatyczne sterowanie ruchem funkcji hydraulicznych	○	○	●

* Niedostępne w wersjach przystosowanych do pracy w chłodniach, od 0°C do -30°C
** Niedostępna w kombinacji z akumulatorem litowo-jonowym

● Standard ○ Opcja

WYPOSAŻENIE STANDARDOWE I DODATKOWE

	NR12N3L	NR14N3L	NR14N3C
STEROWANIE NAPĘDEM I PODNOSZENIEM			
Zespół elektrycznego sterowania dłonią (Palm Steering) na przesuwanym podłokietniku	●	●	●
Układ kierowniczy o skręcie 180 stopni	●	●	●
Układ kierowniczy o skręcie 360 stopni	○	○	○
Aktywny system ograniczania poślizgu	○	○	○
Automatyczne zmniejszanie prędkości jazdy	●	●	●
Sterowanie kierunkiem jazdy bez użycia rąk, za pomocą pedału przyspieszenia	●	●	●
Ręczne sterowanie kierunkiem jazdy	○	○	○
Joystick wielofunkcyjny	●	●	●
Sterowanie funkcjami hydraulicznymi palcami	○	○	○
Kierownica midi	○	○	○
Wejście zamykane na klucz	○	○	○
Prędkość pełzania przy ustawionym poziomie (500 mm)	–	–	○
Prędkość pełzania przy innych poziomach	–	–	○
Automatyczne sterowanie prędkością jazdy i ruchem funkcji hydraulicznych odpowiednio do masy ładunku	○	○	○
ELEKTRYCZNE			
Niebieskie/czerwone punktowe światło bezpieczeństwa w kierunku jazdy	○	○	○
Automatyczne wylogowanie	○	○	○
Światła robocze LED	○	○	○
Światła robocze LED dla kabiny	○	○	○
Światło ostrzegawcze na dachu	○	○	○
Światło ostrzegawcze dla ogrzewanej kabiny	○	○	○
Złącze 12 V	○	○	○
Przetwornica 48–12 V	○	○	○
Radio z odtwarzaczem MP3	○	○	○
Alarm serwisowy	○	○	○

	NR12N3L	NR14N3L	NR14N3C
OHG I KABINA			
Ogrzewana kabina**	○	○	○
Otwieranie okna w drzwiach kabiny (CSM)	○	○	○
2-kierunkowy interkom dla kabiny do pracy w chłodni (CSM)	○	○	○
Stożkowa osłona górna	–	–	○
Metalowa siatka w osłonie górnej	○	○	○
Podgrzewany fotel (tkanina)	○	○	○
Podgrzewany fotel (tworzywo PCW)	○	○	○
Lusterko wsteczne	○	○	○
Podstawa do pisania	○	○	○
Uchwyt na wyposażenie, system RAM, rozmiar C	○	○	○
Uchwyt na wyposażenie, system RAM, rozmiar C (x2)	○	○	○
Uchwyt na wyposażenie, system RAM, rozmiar D	○	○	○
WYPOSAŻENIE OPCJONALNE – KOŁA			
Koło jezdne Vulkollan® (93 stopnie twardości w skali Shore'a)	●	●	●
Koło jezdne Tractothan® (93 stopnie twardości w skali Shore'a)	○	○	○
Koło ładunkowe (Ø 220 mm)	●	●	●
ŚRODOWISKO			
Przystosowanie do pracy w chłodniach, od 0°C do -30°C	○	○	○

Ogrzewana kabina z opcjonalną stożkową osłoną górną.

* Niedostępne w wersjach przystosowanych do pracy w chłodniach, od 0°C do -30°C
** Niedostępna w kombinacji z akumulatorem litowo-jonowym

● Standard ○ Opcja

	Charakterystyka					
1.1	Producent			Cat Lift Trucks	Cat Lift Trucks	Cat Lift Trucks
1.2	Oznaczenie modelu producenta			**NR12N3L**	**NR14N3L**	**NR14N3C**
1.3	Zasilanie			Akumulator	Akumulator	Akumulator
1.4	Sposób obsługi			Siedzący	Siedzący	Siedzący
1.5	Udźwig	Q	(kg)	1200	1400	1400
1.6	Odległość środka ciężkości	c	(mm)	600	600	600
1.8	Odległość ładunku od osi czoła wideł (widły obniżone)	x	(mm)	patrz tabele	patrz tabele	patrz tabele
1.9	Rozstaw osi	y	(mm)	1378	1378	1378
	Masa					
2.1b	Masa wózka bez ładunku i przy maksymalnej masie akumulatora		kg	2780	3010	3410
2.3	Obciążenie osi bez ładunku, przednia/tylna		kg	1630 / 950	1690 / 1120	1780 / 1230
2.4	Obciążenie osi z maksymalnym ładunkiem, maszt pochylony do przodu, przednia/tylna		kg	490 / 3290	540 / 3670	570 / 3840
2.5	Obciążenie osi z maksymalnym ładunkiem, maszt pochylony do tyłu, przednia/tylna		kg	1450 / 2330	1400 / 2810	1450 / 2960
	Koła, układ przeniesienia napędu					
3.1	Typ opon: PT=Power Thane, Vul=Vulkollan, P=Poliuretan, N=Nylon, G=Guma przednie/tylne			Vul	Vul	Vul
3.2	Rozmiar opon, przednie	Ø	(mm)	355 x 155	355 x 155	355 x 155
3.3	Rozmiar opon, tylne	Ø	(mm)	220 x 85	220 x 85	220 x 85
3.5	Liczba kół, Strona ładunkowa / strona napędowa (x=napędzane)			2 / 1 x	2 / 1 x	2 / 1 x
3.7	Szerokość toru jazdy (środek opon), strona napędzana	b11	(mm)	995	995	995
	Wymiary					
4.1	Przechył karetki, do przodu/do tyłu	∂/ß	°	1 / 4[9]	1 / 4[9]	1 / 4
4.2a	Wysokość z obniżonym masztem	h1	(mm)	patrz tabele	patrz tabele	patrz tabele
4.3	Wysokość swobodnego podnoszenia	h2	(mm)	patrz tabele	patrz tabele	patrz tabele
4.4	Wysokość podnoszenia	h3	(mm)	patrz tabele	patrz tabele	patrz tabele
4.5	Wysokość całkowita z podniesionym masztem	h4	(mm)	patrz tabele	patrz tabele	patrz tabele
4.7	Wysokość do szczytu osłony górnej	h6	(mm)	2205	2205	2205
4.8	Wysokość fotela lub wysokość platformy	h7	(mm)	1146[1]	1146[1]	1146[1]
4.10	Wysokość wsporników kół nośnych	h8	(mm)	235	235	235
4.15	Wysokość wideł całkowicie obniżonych	h13	(mm)	65	65	65
4.19	Długość całkowita	l1	(mm)	patrz tabele	patrz tabele	patrz tabele
4.20	Odległość do czoła wide	l2	(mm)	patrz tabele	patrz tabele	patrz tabele
4.21	Szerokość całkowita	b1/b2	(mm)	1120	1120	1120
4.22	Wymiary wideł (grubość, szerokość, długość)	s / e / l	(mm)	40 / 100 / 1150	40 / 100 / 1150	40 / 100 / 1150
4.23	Karetka wideł według DIN			FEM 2A	FEM 2A	FEM 2A
4.24	Szerokość karetki wideł	b3	(mm)	910	910	830
4.25	Szerokość zewnętrzna na widłach (minimum/maksimum)	b5	(mm)	316 / 697	316 / 697	316 / 697
4.26	Wewnętrzna szerokość nóg ładunkowych	b4	(mm)	900	900	900
4.28	Zasięg masztu	l4	(mm)	patrz tabele	patrz tabele	patrz tabele
4.32	Prześwit na środku rozstawu osi, z ładunkiem (widły obniżone)	m2	(mm)	70	70	70
4.33a	Szerokość korytarza roboczego (Ast) z paletami 1000 x 1200, ładunek w poprzek	Ast	(mm)	patrz tabele	patrz tabele	patrz tabele
4.34a	Szerokość korytarza roboczego (Ast) z paletami 800 x 1200, ładunek wzdłuż	Ast	(mm)	patrz tabele	patrz tabele	patrz tabele
4.35	Promień skrętu	Wa	(mm)	patrz tabele	patrz tabele	patrz tabele
4.37	Długość wózka ze wspornikami kół nośnych	l7	(mm)	1725	1725	1725
	Osiągi					
5.1	Szybkość jazdy, z ładunkiem/bez ładunku		km / h	12.3 / 12.5	12.3 / 12.5	12.3 / 12.5
5.2	Szybkość podnoszenia, z ładunkiem/bez ładunku		m / s	0.50 / 0.65	0.49 / 0.65	0.32 / 0.49
5.3	Szybkość obniżania, z ładunkiem/bez ładunku		m / s	0.58 / 0.55	0.59 / 0.55	0.57 / 0.48
5.5	Znamionowa siła uciągu		N	0.2 / 0.2	0.2 / 0.2	0.2 / 0.2
5.8	Maksymalna zdolność pokonywania wzniesień, z ładunkiem/bez ładunku		%	13.1 / 19.6	13.1 / 19.6	13.1 / 19.6
5.9	Czas przyśpieszania (10 metrów), bez ładunku/z ładunkiem		s	4.9 / 4.4	4.9 / 4.4	4.9 / 4.4
5.10	Hamulec roboczy			Elektryczne	Elektryczne	Elektryczne
	Silniki elektryczne					
6.1	Moc silnika napędowego (obciążenie przez 60 min.)		kW	5.9	5.9	5.9
6.2	Moc silnika układu podnoszenia, współczynnik obciążenia 15%		kW	11	11	11
6.4	Napięcie akumulatora/pojemność rozładowania 5-godzinnego		V / Ah	48 - 300[1] / 465	48 - 465 / 620	48 - 465 / 620 / 775
6.5	Hamulce zasadnicze		kg	533 / 708	708 / 890	708 / 890 / 1063
6.6b	Zużycie energii wg cyklu VDI 60		kW / h	5.1	5.1	5.1
	Różne					
8.1	Typ sterowania napędem			Bezstopniowa	Bezstopniowa	Bezstopniowa
10.1	Maksymalne ciśnienie robocze elementów osprzętu		bar	150	150	150
10.2	Natężenie przepływu oleju do elementów osprzętu		l / min	25	25	25
10.7	Poziom hałasu na wysokości uszu kierowcy zgodnie z EN 12 053: 2001 i EN ISO 4871 w pracy LpAZ		dB (A)	57.4	57.4	57.4

Ast = Szerokość korytarza roboczego
Ast = $Wa + \sqrt{(l6 - x)^2 + (b12 / 2)^2} + a$
Wa = Promień skrętu
l6 = Długość palety (1200 mm)
x = Odległość od osi koła ładunkowego do czoła wideł
b12 = Szerokość palety (800 lub 1000 mm)
a = Prześwit bezpieczeństwa = 2 x 100 mm

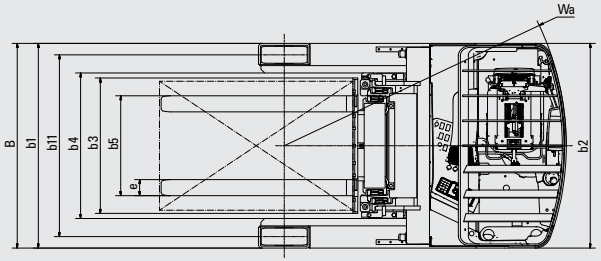

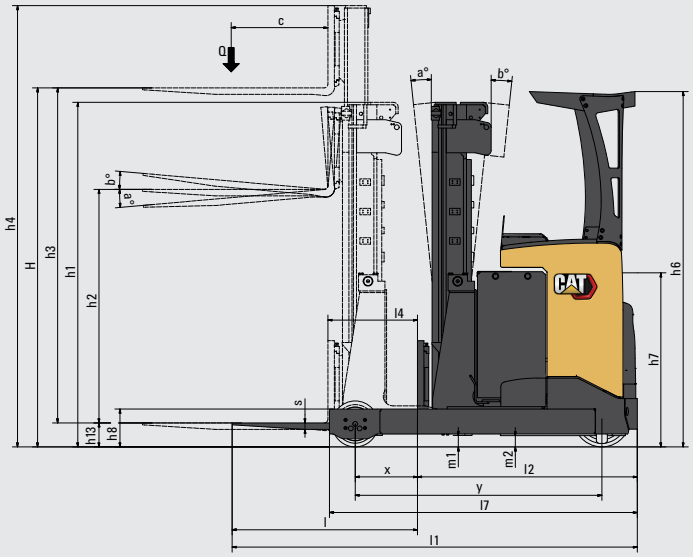

1) Mierzone między standardowym fotelem a punktem SIP
9) Przechył masztu
11) Maszt DTFV

NR12N3L - NR14N3L				
Typ masztu	h3 + h13	h1	h2 + h13	h4
	mm	mm	mm	mm
DTFV	4800	2153	1645	5345
	5400	2353	1854	5945
	5700	2453	1945	6245
	6300	2653	2145	6845
	6750	2803	2295	7295
	7250*	2970	2462	7795

*Tylko NR14N3L

NR14N3C				
Typ masztu	h3 + h13	h1	h2 + h13	h4
	mm	mm	mm	mm
DTFV	4800	2155	1630	5345
	4900	2190	1665	5445
	5000	2225	1690	5545
	5100	2255	1730	5645
	5200	2290	1760	5745
	5300	2325	1790	5845
	5400	2355	1830	5945
	5500	2390	1860	6045
	5600	2425	1890	6145
	5700	2455	1930	6245
	5800	2490	1960	6345
	5900	2525	1990	6445
	6000	2555	2030	6545
	6100	2590	2060	6645
	6200	2625	2090	6745
	6300	2655	2130	6845
	6400	2690	2160	6945
	6500	2725	2190	7045
	6600	2755	2230	7145
	6750	2805	2280	7295
	6900	2855	2330	7445
	7000	2890	2360	7545
	7100	2925	2390	7645
	7250	2975	2440	7795
	7950	3205	2680	8495
	8450	3375	2840	8995
	8950	3540	3010	9495

Osiągi i udźwig masztu

DTFV	Triplex
h1	Wysokość opuszczonego masztu
h2 + h13	Podnoszenie swobodne
h3 + h13	Wysokość masztu
h4	Wysokość podniesionego masztu
Q	Udźwig podnoszenia, obciążenie znamionowe
c	Odległość środka ładunku

Model	Pojemność akumulatora	Masa akumulatora	4.33a Ast	4.34a Ast	4.28 L4	4.20 L2	4.19 L1	1.8 x	4.35 Wa
	Ah	kg	mm	mm	mm	mm	mm	mm	mm
NR12N3L	310	533	2643	2688	557	1193	2343	405	1598
	465	708	2694	2751	487	1263	2413	335	1598
NR14N3L	465	708	2694	2751	487	1263	2413	335	1598
	620	890	2762	2833	397	1353	2503	245	1598
NR14N3C	465	708	2716	2778	457	1293	2443	305	1598
	620	890	2786	2861	367	1383	2533	215	1598
	775	1063	2859	2945	227	1473	2623	125	1598

Przedstawiono model NR14N3C wyposażony dodatkowo w stożkową osłonę górną i prowadzenie szynowe.

BATERIE LITOWO-JONOWE CAT®

CZAS NA ZMIANĘ?

LiION BATTERY TECHNOLOGY

Akumulatory litowo-jonowe (Li-ion) są dostępne w gamie wózków elektrycznych z przeciwwagą i magazynowych marki Cat®. Chociaż akumulatory kwasowo-ołowiowe wciąż są często wybierane przez naszych klientów i mają swoje zalety, wiążą się z różnymi wyzwaniami, którym technologia litowo-jonowa pozwala stawić czoła.

Prawdopodobnie najbardziej widoczną zmianą w związku z przejściem na baterie litowo-jonowe jest możliwość doładowywania. Zamiast wymieniać baterie między zmianami, wystarczy podłączyć szybką ładowarkę podczas krótkich przerw. W ten sposób jedna bateria może pracować 24/7. Dodając do tego inne korzyści związane z wydajnością, ochroną środowiska i bezpieczeństwem, baterie litowo-jonowe są bardzo atrakcyjną alternatywą.

Zalety baterii litowo-jonowych Cat w stosunku do kwasowo-ołowiowych

Akumulator litowo-jonowy to inwestycja, na którą warto patrzeć przez pryzmat oszczędności w zakresie energii, sprzętu i robocizny oraz krótszych i rzadszych przestojów.

- **Dłuższa żywotność** – od 3 do 4 razy dłuższy okres eksploatacji w porównaniu do baterii kwasowo-ołowiowych – zmniejszenie ogólnych kosztów inwestycji w baterie
- **Większa wydajność** – straty energii podczas ładowania i rozładowywania są nawet o 30% mniejsze, co przekłada się na mniejsze zużycie energii elektrycznej
- **Dłuższy czas pracy** – dzięki większej wydajności baterii i możliwości doładowywania w dowolnym czasie bez ryzyka uszkodzenia baterii ani skrócenia jego żywotności
- **Stale wysokie parametry** – bardziej stała krzywa napięcia gwarantuje wysoką wydajność wózka aż do końca zmiany
- **Szybsze ładowanie** – możliwość pełnego naładowania w zaledwie 1 godzinę za pomocą najszybszych ładowarek
- **Brak wymiany baterii** – szybkie doładowywanie – 15 minut wydłuża czas pracy o kilka godzin – umożliwia pracę bez przerw tylko na jednym akumulatorze i ogranicza konieczność kupowania, przechowywania i konserwowania części zamiennych
- **Brak codziennej konserwacji** – bateria pozostaje w wózku podczas ładowania i nie trzeba uzupełniać wody ani sprawdzać elektrolitu
- **Brak gazu** – ani wycieków kwasu – ta technologia pozwala wyeliminować koszty związane z konserwacją i przechowywaniem baterii w magazynie oraz z systemem wentylacji
- **Wbudowane zabezpieczenia** – inteligentny system zarządzania baterią (BMS) automatycznie zapobiega nadmiernym wartościom prądu rozładowywania i ładowania, napięcia oraz temperatury, a także praktycznie eliminuje ryzyko niewłaściwego użytkowania

Są dostępne baterie i ładowarki o różnych parametrach znamionowych. Dealer znajdzie najlepsze połączenie do danych potrzeb. Dla spokoju ducha zapytaj również dealera o opcjonalną 5-letnią gwarancję obejmującą coroczne przeglądy.

info@catlifttruck.com | www.catlifttruck.com

WPoSC2123(11/25) © 2025 MLE B.V. (nr rejestracyjny 33274459). Wszelkie prawa zastrzeżone. CAT, CATERPILLAR, LET'S DO THE WORK i odpowiadające im logo „Caterpillar Corporate Yellow", szata handlowa „Power Edge" i Cat „Modern Hex", a także identyfikacja firmy i produktu użyte w Caterpillar są znakami towarowymi używanymi na podstawie licencji i nie mogą być rejestrowane bez zgody firmy Caterpillar.

UWAGA: Dane dotyczące wydajności mogą się różnić w zależności od przyjętych tolerancji produkcyjnych, stanu pojazdu, rodzaju ogumienia, warunków podłoża, konkretnych zastosowań czy środowiska pracy. Przedstawione wózki mogą zawierać wyposażenie niestandardowe. Konkretne wymogi eksploatacyjne i konfiguracje dostępne na danym rynku należy omówić z dealerem wózków widłowych Cat. Cat Lift Trucks prowadzi politykę ciągłego ulepszania swoich produktów. Dlatego niektóre materiały, wyposażenie czy parametry techniczne mogą ulegać zmianie bez wcześniejszego powiadomienia.

DOWNLOAD BROCHURE

WATCH VIDEOS

DOWNLOAD OUR APP

CAT®